HB-PIKE, pilarillinen umpikierreporras

HB-PIKE on kantavalla pilarilla varustettu 3000 mm:n kerroskorkeudelle sopiva kiertävä elementtiporras. Porrasta valmistetaan sekä vasen- että oikeakätisenä.

Elementteihin on saatavana pilarijatko ylimmälle kerrostasolle tai korkeammissa kerrosväleissä paikallavaluaskelmien kohdalle. Pilarijatkeen maksimikorkeus on 4200 mm.

Vakiomitat

Kerroskorkeus (H) 3000 mm, nousu (n) 176,5 mm

Painotaulukko

Nousuja, kpl	Nousu / kerroskorkeus, mm	Paino, kg
17	176,5 / 3000	4800

Kierreportaiden kätisyys määritellään katsomalla porrasta alhaalta ylöspäin.
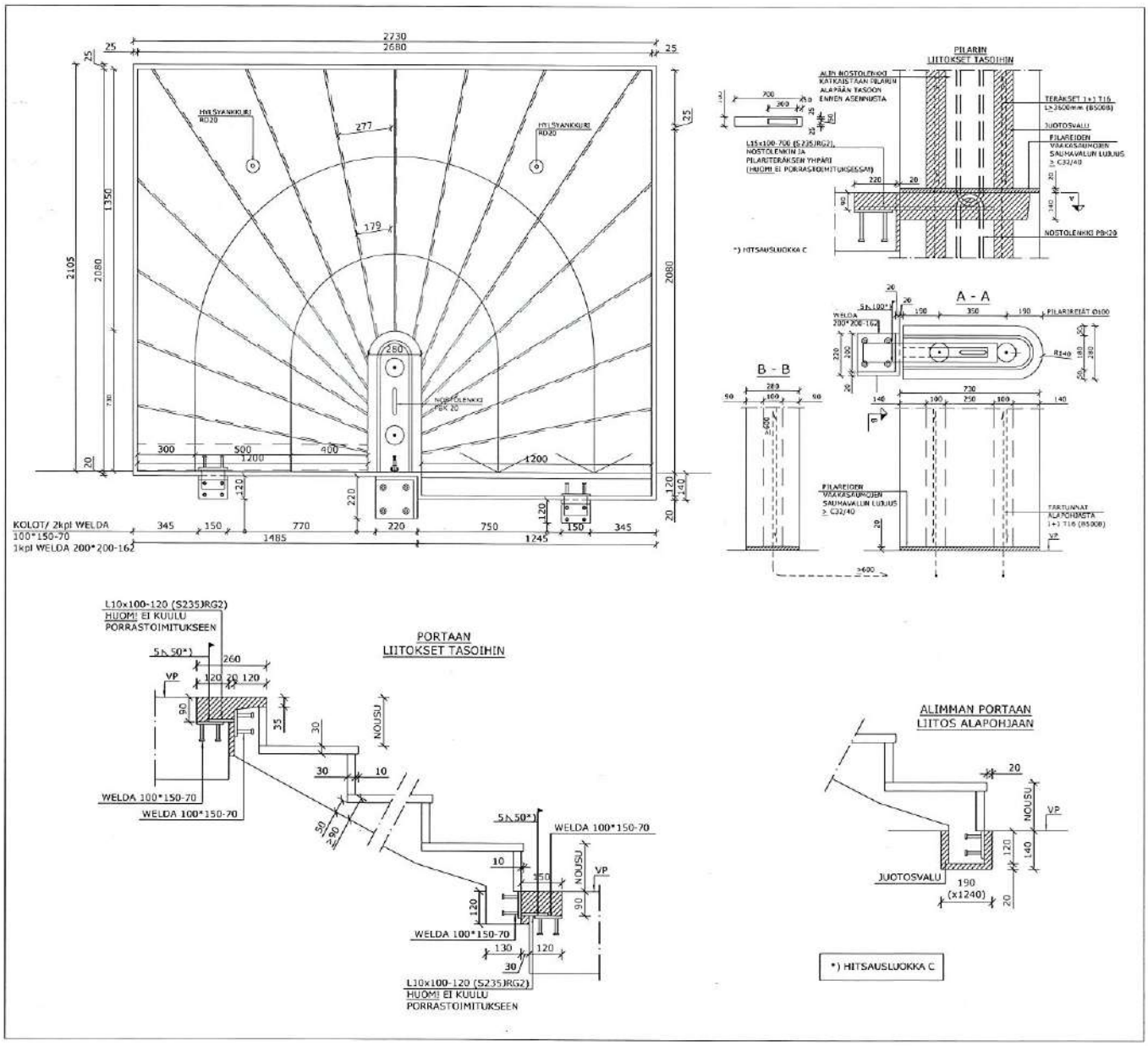
Lisää tietoa portaasta ja detaljit täydellisinä:
www.hb-porras.fi/pike